NPGH ISO

Frontsektion für Nebenabtrieb / PTO

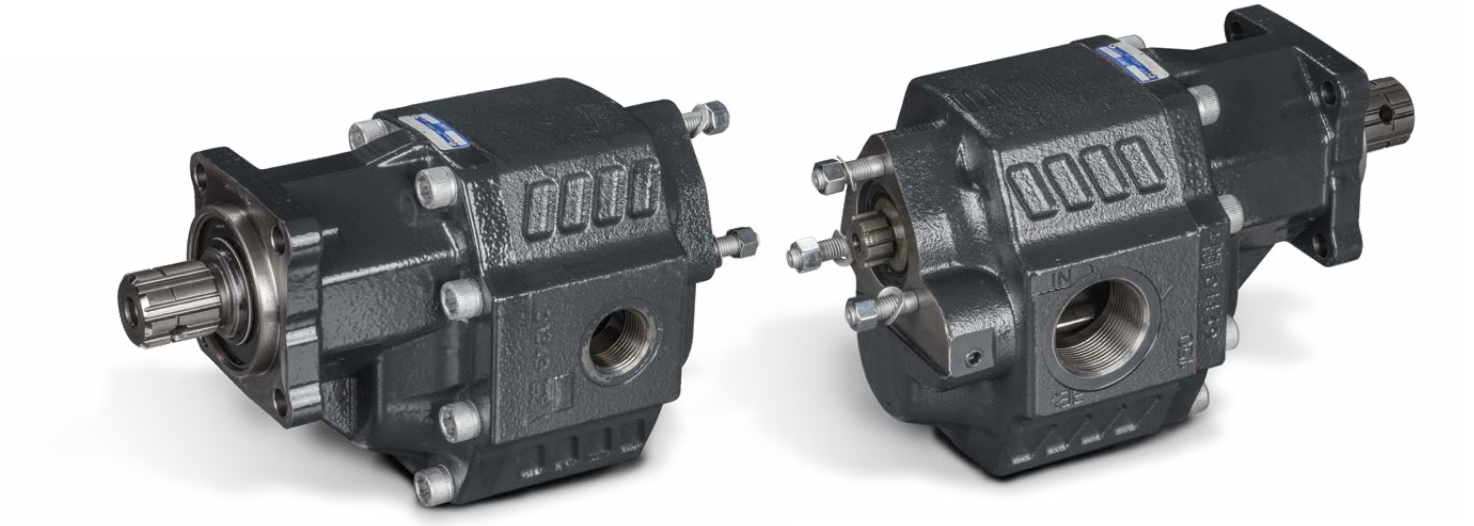

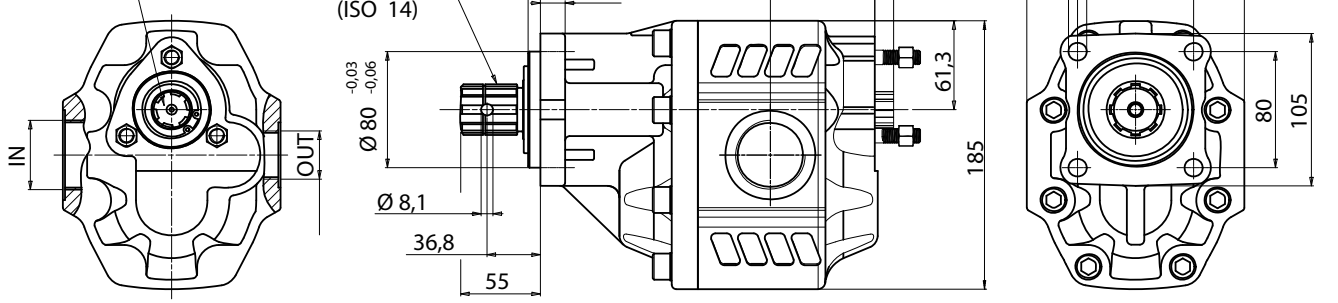

Fördervolumen	Bestell-Nr.		Technische Daten						Dimensionen				
	rechtsdrehend	linksdrehend	P1 in bar	P2 in bar	P3 in bar	max. Dauerdrehzahl	max. intermittierende Drehzahl	min. Drehzahl	Sauganschluss	Druckanschluss	A in mm	B in mm	Gewicht in kg
63,7	035-080-01000	035-080-01050	290	315	325	1800	2700	300	1"	3/4"	199,5	136,5	20,1
74,87	035-080-01100	035-080-01150	280	300	315	1800	2700	300	1"	3/4"	203,5	140,5	20,7
85,96	035-080-01200	035-080-01250	260	280	290	1800	2700	300	1-1/4"	1"	207,5	141	20,9
102,6	035-080-01300	035-080-01350	250	270	280	1800	2700	300	1-1/4"	1"	213,5	144,5	21,5
119,24	035-080-01400	035-080-01450	240	260	270	1500	2700	300	1-1/4"	1"	219,5	150,5	22
135,88	035-080-01500	035-080-01550	220	250	260	1500	2500	300	1-1/2"	1"	225,5	153,5	22,8
149,75	035-080-01600	035-080-01650	180	210	220	1500	2500	300	1-1/2"	1"	230,5	158,8	24,1

P1 = max. Dauerdruck (100%)

P2 = max. intermittierender Druck (max. 20 Sek.)

P3 = Spitzendruck (max. 6 Sek.)

Die Inhalte der Seiten wurden mit größter Sorgfalt erstellt. Für die Richtigkeit, Vollständigkeit und Aktualität der Inhalte können wir jedoch keine Gewähr übernehmen.
Nachdruck bzw. Kopie, auch auszugsweise, der Inhalte, Grafiken und Fotos ist ohne ausdrückliche Zustimmung der Geschäftsführung unzulässig.
Die angegebenen technischen Daten und Abmessungen sind nicht bindend. Wir behalten uns das Recht vor, jederzeit und ohne Ankündigung, Änderungen vorzunehmen.